NABO

KT 2670
KT 2675

DE
KÜHLSCHRANK
Betriebsanleitung

CZ
CHLADNIČKA
Návod k instalaci a obsluze

SK
CHLADNIČKY
Návod na použitie

SLO
HLADILNIK
Navodila za inštalacijo in uporabo

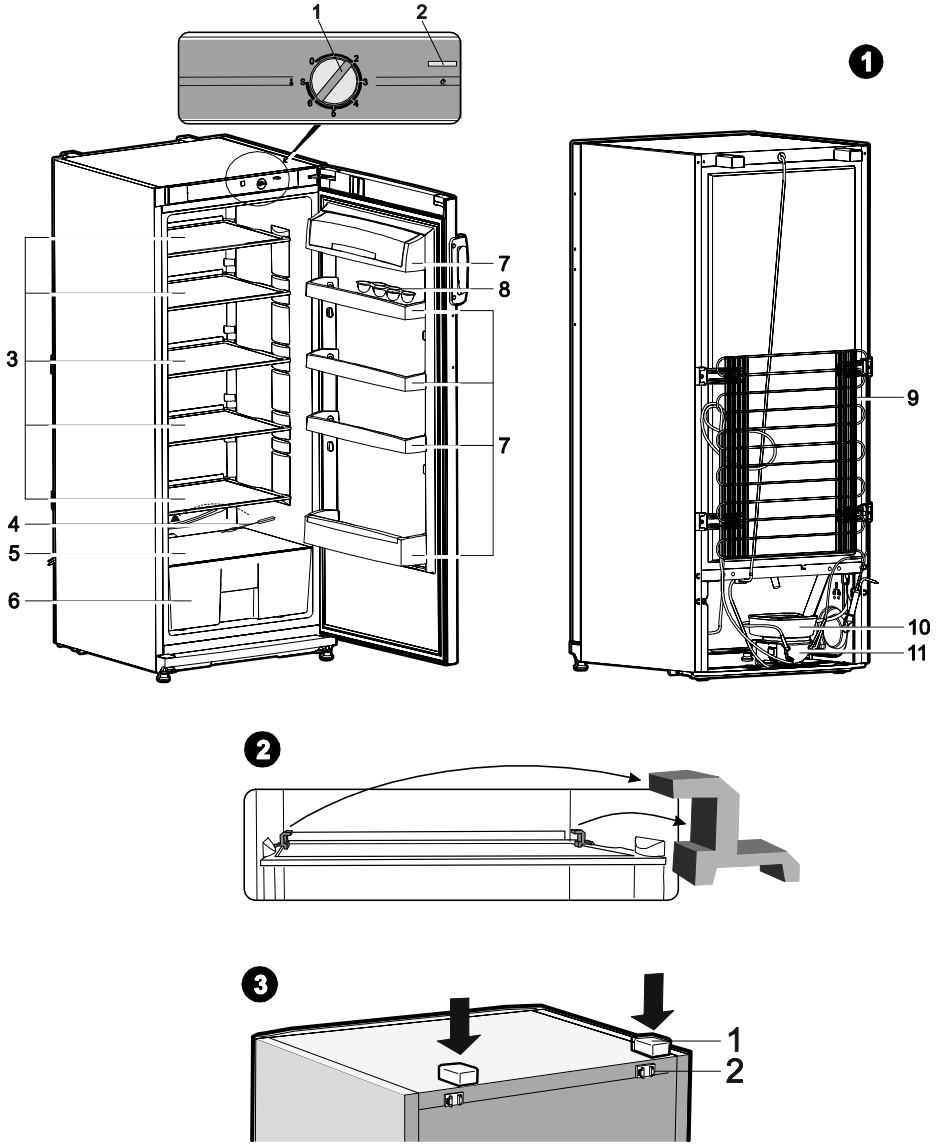
1
2
3
4
5
6
7
8
7
9
10
11
1
2
3
1
2

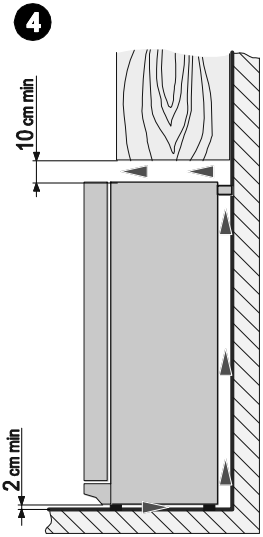
4
10 cm min
2 cm min

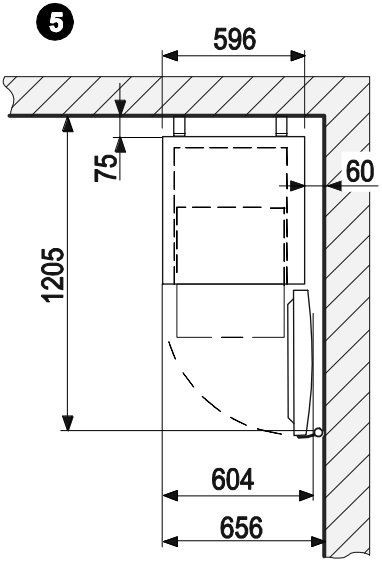
5
596
75
60
1205
604
656

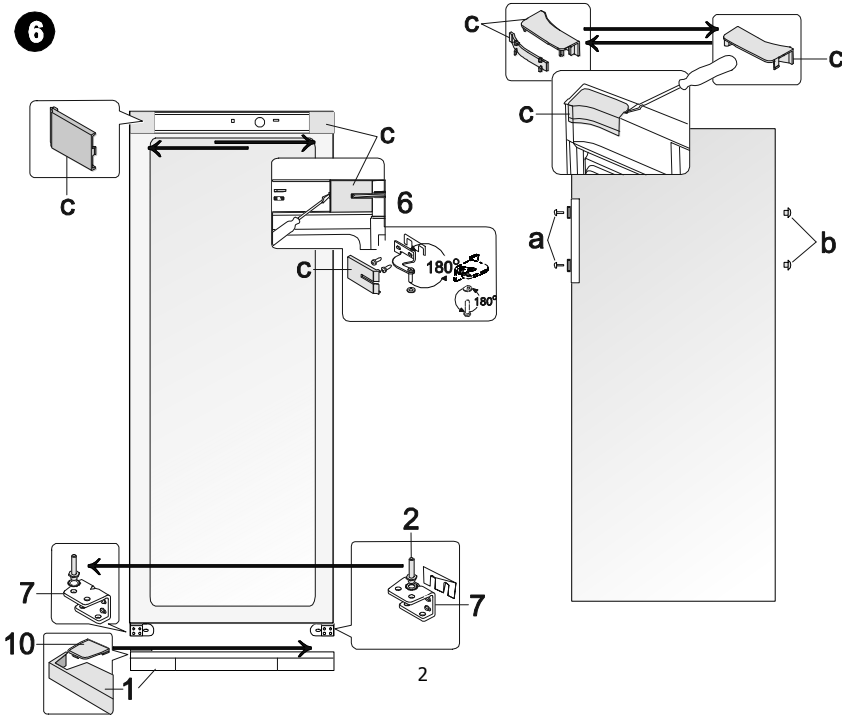
6
c
c
6
c
180°
180°
2
7
7
10
1
c
c
c
a
b

Liebe Kundin, lieber Kunde,
jeder Benutzer sollte vor dem Gebrauch die Gebrauchsanweisung aufmerksam durchlesen.
Wir empfehlen ihnen, die Gebrauchsanweisung bis zum Ende der Betriebszeit aufzubewahren und sie im Falle eines Verkaufs des Geräts an den neuen Eigentümer weiterzugeben.

SICHERHEITSHINWEISE

LESEN SIE BITTE DIE GEBRAUCHSANWEISUNG SORGFÄLTIG DURCH ! Bei Nichtbeachtung der in der Gebrauchsanweisung genannten Anweisungen besteht die Gefahr der Beschädigung des Geräts und des damit verbundenen Verlusts des Rechts auf Garantieleistungen. Wir empfehlen ihnen, die Gebrauchsanweisung bis zum Ende der Betriebszeit aufzubewahren und sie im Falle eines Verkaufs des Geräts an den neuen Eigentümer weiterzugeben.

! ACHTUNG!

- Halten Sie die Lüftungsöffnungen im Geratégehäuse oder in möglichen Seitenwändenvon umgebenden Einbauwänden frei von Hindemissen.
- Benutzen Sie keine mechanichen Gegenstände order andere Mittel, um den Abtauprozess zu beschleunigen, ausser den vom Hersteller empfohlenen.
- Das Kühlsystem des Geräts nicht beschädigen. Verwendetes Kühlmittel R 600a. Falls das Kühlsystem beschädigt ist:
  - Kein offenes Feuer verwenden.
  - Funkenschlag vermeiden, keine elektrischen sowie Beleuchtungsgeräte einschalten.
  - Den Raum sofort durchlüften.

- Kinder nicht mit dem Kühlschrank spielen oder ihn ans Netz anschließen oder den Stecker ziehen lassen. Kinder nicht mit der Verpackung spielen lassen.
- Das Gerät kann von Kindern ab 8 Jahren sowie von Personen mit reduzierter physischen, sensorischen oder mentalen Fähigkeiten oder Mangel an Erfahrung und/oder Wissen benutzt werden, wenn siebeaufsichtigt oder bezüglich des sicheren Gebrauchs des Gerätes unterwiesen wurden und die daraus resultierenden Gefahren verstanden haben.
- Reinigung und Benutzer-Wartung dürfen nicht durch Kinder ohne Beaufsichtigung durchgeführt werden.
- Das Kühlgerät nur zur Aufbewahrung von Esswaren verwenden.
- In diesem Gerät keine explosionsfähigen Stoffe, wie zum Beispiel Aerosolbehälter mit brennbarem Treibgas, lagern.

ⓘ NETZANSCHLUSS

- Das Kühlgerät unbedingt an eine geerdete Steckdose anschließen. Die geerdete Steckdose für den Netzanschluss des Geräts sollte sich an gut zugänglicher Stelle befinden.
- VOR DEM AUFSTELLEN EIN DEFEKTES KABEL UNBEDINGT DURCH EIN NEUES VOM SELBEN TYP WIE DAS VOM HERSTELLER DES KÜHLGERÄTS VERWENDETE ERSETZEN, UM SCHADEN AN GESUNDHEIT UND EIGENTUM ZU VERMEIDEN.
- UM JEGLICHES RISIKO AUSZUSCHLIESSEN, DARF EIN SCHADHAFTES NETZKABEL NUR VOM HERSTELLER, DESSEN WARTUNGSMEISTER ODER EINER ENTSPRECHEND AUSGEBILDETEN PERSON AUSGEWECHSELT WERDEN.
- Das Verwenden von Verlängerungskabeln, Adaptern oder Mehrfachsteckdosen ist NICHT ZULÄSSIG.
- Netzspannung und -frequenz müssen mit den in Angaben in der Tabelle über die allgemeinen Eigenschaften des Kühlschranks übereinstimmen.
- Beachten Sie bitte beim Aufstellen des Kühlgeräts, dass dieser das Netzkabel nicht beschädigt. Nichts Schweres wie Kühlgeräte, Möbel oder andere Haushaltgeräte auf das Stromkabel stellen, um dieses nicht zu beschädigen. Andernfalls könnte dies zu einem Kurzschluss und zu einem Brand führen.
- Achten Sie darauf, dass die Rückwand des Kühlgeräts den Netzstecker nicht berührt oder letzterer in irgendeiner Weise beschädigt ist. Ein defekter Netzstecker kann zu einem Brand führen!
- **ZUR BEACHTUNG!** DIE LED-HAUBE DARF NICHT ENTFERNT WERDEN! Wenn Ihr Kühlgerät über eine eingebaute Innenbeleuchtung mit Leuchtdioden (LED) verfügt und diese nicht funktioniert, wenden Sie sich bitte an den Wartungsservice, um sie auswechseln zu lassen. DIE BELEUCHTUNG DARF NUR VON FACHLEUTEN DES WARTUNGSSERVICE AUSGWECHSELT WERDEN!

- NACH DEM AUSSCHALTEN DES GERÄTS (ZUR REINIGUNG, ZUM AUFSTELLEN AN EINEM ANDEREN PLATZ USW.) DIESES ERST NACH MINDESTENS **15** MINUTEN WIEDER ANS NETZ ANSCHLIEßEN.
- Die Benutzung eines technisch nicht einwandfreien Geräts ist zu unterlassen.

- Vor der Reinigung das Gerät ausschalten und den Netzstecker aus der Steckdose ziehen.
- Schützen Sie die Innenwände und alle Kunststoffteile des Kühlgeräts vor Kontakt mit Fett, Säuren und Soßen.
- Bitte keine elektrischen Geräte wie Mikrowellengeräte, Haartrockner, Bügeleisen, Wasserkocher und ähnliche auf den Kühlschrank stellen: Kunststoffteile könnten sich entzünden.

☞ NUR DER SERVICE-FACHMANN IST IMSTANDE, TECHNISCHE MÄNGEL ZU BEHEBEN.

UMWELTHINWEISE

Dieses Gerät ist ausgezeichnet lt. Vorgabe der Europäischen Entsorgungsvorschrift 2002 / 96 / EC – WEEE Sie stellt sicher, dass das Produkt ordentlich entsorgt wird. Durch die umweltfreundliche Entsorgung stellen Sie sicher, dass eventuelle gesundheitliche Schäden durch Falschentsorgung vermieden werden.
Das Symbol der Tonne auf dem Produkt oder den Begleitpapieren zeigt an, dass dieses Gerät nicht
wie Haushaltsmüll zu behandeln ist. Stattdessen soll es dem Sammelpunkt zugeführt werden für die Wiederverwertung von elektrischen und elektronischen Gerätschaften.
Die Entsorgung muss nach den jeweils örtlich gültigen Bestimmungen vorgenommen werden.

Für weitere Informationen wenden Sie sich an Ihre örtliche Behörde oder Entsorgungsfirma.
Machen Sie ausgediente Altgeräte vor der Entsorgung unbrauchbar:
- Ziehen Sie den Netzstecker aus der Steckdose.
- Trennen Sie den Stecker vom Netzkabel.
- Entfernen oder zerstören Sie evtl. vorhandene Schnapp- und Riegelschlösser.

Dadurch verhindern Sie, dass sich spielende Kinder im Gerät einsperren (Erstickungsgefahr!) oder in andere lebensgefährliche Situationen geraten. Kinder können Gefahren, die im Umgang mit Haushaltsgeräten liegen, oft nicht erkennen. Sorgen Sie deshalb für die notwendige Aufsicht und lassen Sie Kinder nicht mit dem Gerät spielen.

ALLGEMEINE DATEN

Bei Ihrem Kühlgerät handelt es sich um einen Kühlschrank. Im der Kühlfach werden Frischprodukte aufbewahrt.

DER KÜHLSCHRANK IST UMWELTFREUNDLICH, ER BEINHALTET KEINE DIE OZONSCHICHT SCHÄDIGENDEN MATERIALIEN: als Kühlmittel wird R 600a verwendet, die Isolierung Ihres Geräts besteht aus Zyklopentan C_5H_{10}.

DER HERSTELLER GARANTIERT EINE ZUVERLÄSSIGE FUNKTION DES KÜHLSCHRANKS BEI EINER VERHÄLTNISMÄSSIGEN LUFTFEUCHTIGKEIT VON BIS ZU 70 PROZENT UND EINER UMGEBUNGSTEMPERATUR:
VON +16 BIS +32 GRAD CELSIUS. Der Kühlschrank gehört der Klimaklasse **N** an.
VON +16 BIS +43 GRAD CELSIUS. Der Kühlschrank gehört der Klimaklasse **T** an.

Modell	KT 2670 / KT 2675
Gesamtbruttovolumen, L	270
Refrigerator net volume, L	267
Der tatsächliche Verbrauch hängt von der Nutzung und vom Standort des Geräts ab.	
Energieeffizienskласse	A++
Energieverbrauch: kWh / 24 h kWh / Jahr	0,285 104
Klimaklasse	N-T
Abmessungen, cm	145 x 60 x 65
Geräuschemission, dB(A)	41
Elektrische Daten	siehe Typenschild

ANMERKUNG. Der Hersteller behält sich das Recht vor, die in der Gebrauchsanweisung genannten technischen Eigenschaften des Geräts sowie dessen Ausstattung zu ändern

BESCHREIBUNG DES GERÄTS, HAUPTBESTANDTEILE (SIEHE ABB.1)

1	Temperaturregler	**6**	Frischefach für Obst oder Gemüse
2	Ein-/Ausschaltknopf für die Innenbeleuchtung	**7**	Türablagen
		8	Eiablagen
3	Ablageflächen (höhenverstellbar)	**9**	Kondensator
4	Reinigungsinstrument für Ablaufrinne	**10**	Tauwasserverdunstungsgefäß
5	Glasablagefläche	**11**	Kompressor

VORBEREITUNG DES GERÄTS

Wir empfehlen, für die Vorbereitungsarbeiten eine weitere Person heranzuziehen.

- Die Verpackung entfernen. Den Kühlschrank von der Schaumstoffunterlage nehmen.
- Klebebänder entfernen.
- Neigen Sie beim Aufstellen den Vorderteil des Kühlschranks ein wenig nach hinten, dann können Sie ihn auf den Rädchen leicht an den gewünschten Platz rollen.
- Entfernen Sie alle roten Teile von den Ablageflächen und die Stütze des unteren Deckels (siehe **Abb. 2**). Entfernen Sie die roten Klebebänder von den Türablagen, diese sind nur für den Transport erforderlich.
- Entsorgen Sie die Verpackungen fachgerecht.
- Nehmen Sie die zwei Streben (siehe **Abb. 3**) und setzen Sie diese in die Führungen im oberen Teil der Rückwand ein.
- Falls der Kühlschrank sich in kühler Umgebung befunden hat (Außentemperatur weniger als +12 °C), **diesen erst nach Ablauf von zwei Stunden ans Netz anschließen**.
- **Das Gerät nicht ans Netz anschließen ohne vorher alle Verpackungs- und Transportelemente entfernt zu haben.**

AUFSTELLUNG

- **Stellen Sie den Kühlschrank in einem trockenen, gut gelüfteten Raum auf.**
- **ACHTUNG!** Der Kühlschrank darf nicht in ungeheizten Räumen oder auf dem Balkon betrieben werden. Das Gerät nicht in unmittelbarer Nähe einer Heizquelle (Kochherd, Heizkörper, direkte Sonneneinstrahlung) aufstellen.
- **ACHTUNG!** Der Kühlschrank darf nicht in Kontakt mit Heizungs- Gas- und Abwasserrohre geraten sowie elektrische Geräte nicht berühren.
- Die Lüftungsöffnung an der Oberseite des Kühlschranks darf nicht abgedeckt werden, eine ungehinderte Lufzirkulation muss gewährleistet sein. Der Zwischenraum zwischen der Oberseite des Kühlschranks und einem darüber befindlichen Möbel sollte mindestens 10 cm betragen (siehe **Abb. 4**). Andernfalls steigt der Stromverbrauch des Kühlschranks an oder der Kompressor kann sich überhitzen.
- Falls der Kühlschrank in einer Ecke aufgestellt werden soll, belassen Sie einen seitlichen Abstand von mindestens 60 mm (siehe **Abb. 5**).
- Der Kühlschrank ist unbedingt auf einer ebenen Oberfläche aufzustellen. Regulieren Sie, falls nötig, die Höhe durch Drehen der Stützfüße: durch Drehen im Uhrzeigersinn hebt sich der Vorderteil des Geräts, durch Drehen im Gegenuhrzeigersinn senkt er sich. Wenn der Kühlschrank ganz leicht nach hinten geneigt steht, gehen die Türen von selbst zu.

TEMPERATURREGULIERUNG

Die Temperatur im Kühlabteil wird durch Drehen des Temperaturdrehreglers **1** (**Abb. 1**) in der einen oder anderen Richtung eingestellt. Die Temperatur wird durch die Skala neben dem Temperaturdrehregler angezeigt.

Die Temperatur kann auf einer siebenteiligen Skala reguliert werden:
0 = der Kompressor wird abgeschaltet. **ACHTUNG! Das Gerät ist noch am Stromnetzanges chlossen.**
1 = höchste Temperatur (geringste Kühlung)
7 = niedrigste Temperatur (stärkste Kühlung)

Falls die Produkte im Kühlfach zu kalt sein sollten, so stellen Sie bitte den Temperaturdrehregler auf Stufe **1, 2** oder **3** ein. Werden die Produkte im Kühlfach nicht genügend gekühlt, stellen Sie bitte den Temperaturdrehregler auf Stufe **4, 5** oder **6** ein.–Bitte stellen Sie die Temperatur im Kühlschrank ganz nach Ihren Wünschen ein.

☞ DIE TEMPERATUR IM KÜHLFACH KANN ABHÄNGIG VON UMGEBUNGSTEMPERATUR, MENGE UND TEMPERATUR DER NAHRUNGSMITTEL, HÄUFIGKEIT DER TÜRÖFFNUNG SCHWANKEN. Deshalb empfehlen wir Folgendes:

- Stellen Sie den Kühlschrank möglichst nicht in der Nähe von Wärmequellen auf;
- Stellen Sie keine Esswaren in den Kühlschrank, die wärmer als die Umgebungstemperatur sind;
- Lassen Sie die Kühlschranktüren nicht offen stehen;
- Halten Sie die Kühlschranktüren nicht länger offen, als es für das Herausnehmen oder Hineinstellen der Produkte erforderlich ist.

BEI NIEDRIGER RAUMTEMPERATUR KÜHLT DER KÜHLSCHRANK WENIGER STARK, DESHALB KANN DIE TEMPERATUR IM KÜHLSCHRANK ANSTEIGEN. Stellen Sie in diesem Fall die Temperatur mithilfe des Temperaturreglers niedriger.

Das Kühlfach ist zur kurzzeitigen Aufbewahrung von Frischprodukten bestimmt.

- Halten Sie sich an das vom Hersteller angegebene Haltbarkeitsdatum der Waren.

ABTAUEN DER KÜHLKAMMER

Die Kühlkammer taut automatisch ab. Die sich hinten in der Kühlkammer bildenden Eistropfen schmelzen während der Betriebspausen des Kompressors, das Schmelzwasser fließt durch die Tauwasserauffangrinne ins Tauwasserverdunstungsgefäß auf dem Kompressor und verdunstet dort.

REINIGUNG UND PFLEGE

REINIGEN SIE DEN KÜHLSCHRANK REGELMÄSSIG.

Vergessen Sie nicht vor oder dem Reinigen des hinteren Teils des Gehäuses das Gerät vom Netz zu nehmen.

- Bewahren Sie die Innenoberflächen des Geräts und alle Kunststoffteile vor Fett, Säure, Soßen. Falls Sie unabsichtlich davon ausgießen, reinigen Sie die betroffenen Flächen sofort mit warmem Seifenwasser oder Spülmittel. Reiben Sie sie anschließend trocken.
- Reinigen Sie die Innenflächen des Kühlschranks mit warmem Seifenwasser. Es kann auch Geschirrspülmittel verwendet werden.
- Reiben Sie die Innen- und Außenflächen trocken.
- Reinigen Sie die Türdichtung regelmäßig. Reiben Sie sie trocken.
- Reinigen Sie die Schalen und das andere Zubehör regelmäßig.

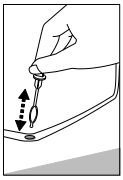

- ◄ REINIGEN SIE REGELMÄßIG DIE ABFLUSSÖFFNUNG DER TAUWASSERAUFFANGRINNE MIT DEM DAFÜR VORGESEHENEN REINIGUNGSINSTRUMENT (siehe **Abb. 1**.)
- Wischen Sie mindestens einmal im Jahr den Staub ab, der sich an der Kühlschrankrückwand und auf dem Kompressor angesammelt hat. Zur Reinigung eine weiche Bürste, elektrostatische Tücher oder den Staubsauger benutzen. ►

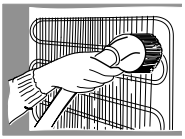

- Die Schalen, die Butterdose, die Fleischdose sowie die Ablageflächen DÜRFEN NICHT im Geschirrspüler gespült werden.
- Für die Innen- und Außenreinigung KEINE, körnigen, säure-, alkohol-, oder benzinhaltigen Putzmittel verwenden.
- Bei der Reinigung KEINE Scheuerlappen oder Schwämme mit rauer Oberfläche verwenden.

PRAKTISCHE RATSCHLÄGE UND BEMERKUNGEN

- Bewahren Sie im Kühlschrank keine Bananen auf, denn diese Früchte sind kälteempfindlich.
- Bewahren Sie Esswaren mit einem spezifischen Geruch wie frischen Fisch, Gänseleberpastete, Käse in einem gut verschlossenen Behältnis auf.
- WENN SIE DAS KÜHLGERÄT FÜR LÄNGERE ZEIT AUSSCHALTEN, LASSEN SIE DIE TÜR OFFEN.

☞ **Anmerkungen zum Betriebsgeräusch des Geräts.** Die vom Kühlschrank während des Betriebs verbreiteten verschiedenen Betriebsgeräusche sind normal und deuten nicht auf einen Defekt hin.

- Das Plätschern, Gurgeln und Rauschen kommt vom Kühlmittel, das durch das Kühlsystem des Geräts zirkuliert. Ein kurzes, lauteres Aufheulen oder ein Klicken hört man, wenn der Kompressor des Geräts sich einschaltet.

WECHSEL DES TÜRANSCHLAGS

Zum Wechsel der Öffnungsrichtung der Kühlschranktür empfehlen wir eine weitere Person heranzuziehen. Sie brauchen: Schraubenschlüssel Nummer 8 und 10, Kreuzschraubenzieher.

! Der Kühlschrank darf zum Wechseln der Kühlschranktür NICHT horizontal abgelegt werden.

Gehen Sie wie folgt vor (siehe **Abb. 6**):

ACHTUNG! Schalten Sie das Gerät ab, ziehen Sie dazu das Netzkabel aus der Steckdose.

1. Entfernen Sie Abdeckleisten **c** von Gehäuse und Türinnenseite, nehmen Sie die obere Halterung **6** samt Unterlegscheiben mit aufgestülpten Unterlegscheiben und Kunststoffdichtung unter der Halterung ab.
2. Nehmen Sie die Kühlfachtür ab.
3. Nehmen Sie die die untere Abdeckleiste **1** ab.
4. Lösen die Achse **2** von unteren Halterung **7**. Schrauben Sie es zusammen mit allen Scheiben zu an der anderen (gegenüberliegenden) Seite liegenden Halterung **7**, symmetrisch der ehemaligen Stellung (siehe Abb.)
5. Setzen Sie die Gefrierfachtür auf den Tragstift von Halterung **7**.
6. Drehen Sie Halterung **6** samt Tragstift, aufgestülpten Unterlegscheiben und Kunststoffdichtung um 180º. Drehen Sie den Tragstift samt Unterlegscheiben heraus und schrauben Sie ihn auf der anderen Seite der Halterung wieder fest. Setzen Sie Halterung **6** in der Kühlschranktür ein und schrauben Sie diese in die Öffnungen auf der Gegenseite des Kühlschranks fest.
7. Decken Sie die Halterung und die freien Öffnung mit den Abdeckkappen **c** ab.
8. Entfernen Sie die Schraubenabdeckkappen **a** und die Verschlussstopfen **b**. Drehen Sie die Schrauben der Türgriffe heraus. Schrauben Sie die Griffe auf der Gegenseite wieder fest. Die Verschlussstopfen drücken Sie in die verbliebenen Öffnungen in der Tür, die Abdeckkappen auf die Schrauben.
9. Entfernen Sie den Deckel **10** der unteren Abdeckung **1** und legen Sie es in die Leitschaufeln auf der anderen Seite der unteren Abdeckung (symmetrische Stellung des ehemaligen). Setzen Sie den linken und rechten Bein unterer Abdeckung **1** in die Löcher (siehe Bild.), und schieben Sie bis der Deckel einrastet.

STÖRUNGEN UND DEREN BEHEBUNG

Was, wenn…

- **Der ans Stromnetz angeschlossene Kühlschrank nicht funktioniert.** Überprüfen Sie, ob die Elektroinstallation bei Ihnen zu Hause in Ordnung ist. Überprüfen Sie, ob der Stecker richtig in die Steckdose gesteckt wurde.
- **Der Lärmpegel des Geräts ansteigt.** Überprüfen Sie, ob das Gerät stabil und waagrecht steht. Zur Regulierung bedienen Sie sich der vorderen Stützfüße des Geräts. Überprüfen Sie, ob zwischen dem Kühlschrank und anderen Möbeln oder den Teilen an der Hinterseite des Geräts und der Wand ein Zwischenraum ist. Ziehen Sie den Kühlschrank weg von den Möbeln oder der Wand. Überprüfen Sie, ob die lauteren Geräusche nicht von Flaschen, Dosen, Geschirr im Kühlschrank stammen, die sich gegenseitig berühren.
- **Wasser auf dem Boden des Kühlfachs**. Überprüfen Sie, ob die Abflussöffnung der Tauwasserauffangrinne nicht verstopft ist. Reinigen Sie die Abflussöffnung der Tauwasserauffangrinne mit dem dafür vorgesehenen Reinigungsinstrument.
- **Wasser auf den Ablageflächen aus vorgespanntem Glas.** Im Kühlfach aufbewahrte Esswaren oder Gefäße stehen in Berührung mit der Rückwand. Stellen Sie keine Esswaren oder Gefäße direkt an die Wand.
- **Wasser unter dem Kühlgerät.** Das Tauwasserverdunstungsgefäß ist vom Kompressor gerutscht. Stellen Sie das Becken auf den Kompressor zurück.
- **Beim Öffnen der Kühlschranktüren quillt das Gummidichtungsband hervor.** Die Dichtung ist mit klebrigen Nahrungsmitteln (Fett, Sirup) verschmutzt. Reinigen Sie die Dichtung und die Vertiefung für die Dichtung mit warmem Seifenwasser oder Spülmittel, reiben sie beides trocken. Setzen Sie die Gummidichtung wieder in die Vertiefung ein.

- **Hohe Temperatur im Kühlschrank, Betriebspausen des Kompressors kurz.** Achten Sie darauf, ob die Kühlschranktüren sich gut dicht schließen lassen, ob nicht die Türen beim Herausnehmen oder Hineinstellen von Produkten länger als erforderlich offen gelassen wurden, ob nicht zu viele und zu warme Esswaren in den Kühlschrank gestellt wurden.
- **Die Oberfläche des Kühlschranks beschlägt sich.** Die Luftfeuchtigkeit in der Umgebung beträgt mehr als 70 Prozent. Lüften Sie den Raum, in dem das Kühlgerät steht, beseitigen sie falls möglich die Ursache für die Feuchtigkeit.

GARANTIELEISTUNGEN

FALLS IHR KÜHLSCHRANK NICHT MEHR RICHTIG FUNKTIONIERT, ÜBERZEUGEN SIE SICH, OB SIE DIE URSACHE DES NICHT ZUFRIEDENSTELLENDEN BETRIEBS DES GERÄTS NICHT SELBST BEHEBEN KÖNNEN. Können Sie das Problem nicht selbst lösen, wenden Sie sich telefonisch oder schriftlich an einen Servicevertreter in Ihrer Nähe. Geben Sie dabei unbedingt Type an. Diese Angaben finden Sie auf der Geräteetikette an der linken Außenwand des Kühlfachs, auf der Höhe der Obst- und Gemüseschalen.

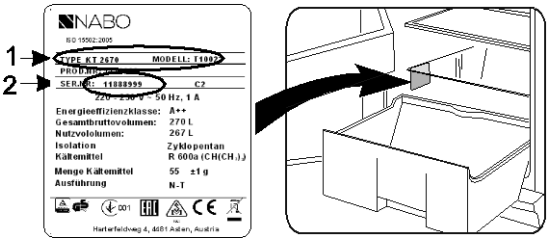

TRANSPORT

BEI NICHTBEACHTUNG DER TANSPORTVORSCHRIFTEN KANN DER HERSTELLER NICHT FÜR ENTSTEHENDE SCHÄDEN HAFTBAR GEMACHT WERDEN.

- Das Kühlgerät nur in vertikaler Lage transportieren.
- Während des Transports muss das Kühlgerät vor atmosphärischen Einwirkungen (Regen, Schnee, Feuchtigkeit) geschützt sein.
- Das Kühlgerät muss gut befestigt sein, um Verrutschen und Beulen durch Schläge während des Transports zu vermeiden.

☞ **Falls das Gerät nicht in vertikaler Lage transportiert wurde, darf es erst nach mindestens vier Stunden ans Netz angeschlossen werden. Bei Nichtbeachtung dieser Vorschrift droht der Ausfall des Kompressors.**

BEZPEČNOSTNÍ POKYNY

POZORNĚ SI PŘEČTĚTE NÁVOD K OBSLUZE. Při nedodržení pokynů hrozí riziko úrazu, poškození spotřebiče a ztráty nároku na bezplatný záruční servis. Doporučujeme, abyste tento návod k obsluze uschovávali po celou dobu, kdy spotřebič vlastníte. Když spotřebič prodáváte, předejte návod k obsluze novému majiteli.

ⓘ VAROVÁNÍ!

- Dávejte pozor na to, aby nedošlo k zablokování či ucpání kteréhokoli větracího otvoru uvnitř i zvenčí spotřebiče.
- K urychlení odmrazování nepoužívejte žádná mechanická zařízení ani jiné prostředky.
- Uvnitř prostoru pro skladování potravin nepoužívejte žádné elektrické spotřebiče, nejedná-li se o typ doporučený výrobcem.
- Spotřebič se musí likvidovat podle státních předpisů.
- Nepoškoďte chladicí systém spotřebiče. Obsahuje chladicí plyn R600a. Je-li chladicí systém poškozený:

  - Nepracujte s otevřeným plamenem.
  - Vyvarujte se vzniku jisker - nezapínejte žádné elektrické spotřebiče nebo svítidla.
  - Ihned vyvětrejte místnost.
- Nedovolte dětem hrát si se spotřebičem nebo zapojovat ho do síťové zásuvky či odpojovat od síťové zásuvky. Nedovolte dětem hrát si s obalovým materiálem ze spotřebiče.
- Děti od 8 let výše a osoby s omezenými fyzickými, smyslovými či duševními schopnostmi nebo nedostatkem zkušeností a znalostí mohou tento spotřebič používat pod dohledem nebo po poučení o bezpečném použití spotřebiče, pokud si uvědomují související rizika.
- Čištění a uživatelská údržba by neměly být prováděny dětmi bez dozoru.
- Spotřebič se musí používat pouze k skladování potravin.
- Tento spotřebič není určen pro skladování výbušných látek, jako jsou aerosolové plechovky s hořlavým pohonným plynem.
- Je zakázáno ukládat benzin a jiné hořlavé kapaliny v blízkosti spotřebiče.

ⓘ PŘIPOJENÍ K SÍTI

- Spotřebič musí být zapojen do uzemněné síťové zásuvky. Uzemněná elektrická zásuvka, do které se má spotřebič zapojit, musí být na přístupném místě.
- JE-LI SPOTŘEBIČ VYROBEN SE SPECIÁLNÍM NAPÁJECÍM KABELEM, LZE HO NAHRADIT POUZE STEJNÝM SPECIÁLNÍM KABELEM DODANÝM VÝROBCEM.
- PRO ZAMEZENÍ RIZIKŮM BY POŠKOZENÉ NAPÁJECÍ KABELY MĚL VYMĚŇOVAT POUZE VÝROBCE, ÚDRŽBOVÝ TECHNIK-NEBO OSOBA S EKVIVALENTNÍ KVALIFIKACÍ.
- NEPOUŽÍVEJTE prodlužovací šňůry ani konektory (adaptéry) nebo spojky.
- Frekvence a výkon elektrické instalace ve vašem domě musí odpovídat všeobecným parametrům spotřebiče, jak je uvedeno v typovém štítku výrobku.
- Při umisťování spotřebiče dávejte pozor, abyste nepřitiskli elektrický kabel; předejdete tak jeho poškození. Neumisťujte vedle spotřebiče těžké předměty, například chladicí jednotky, nábytek nebo jiná zařízení v domácnosti, takovým způsobem, že by mohly stisknout a poškodit elektrický kabel. To by mohlo způsobit zkrat a požár.
- Ujistěte se, že zástrčka elektrického kabelu není přitisknuta zadní stěnou spotřebiče nebo jinak poškozená. Poškozená zástrčka může způsobit požár!
- **POZOR!** NESNÍMEJTE KRYT ZE SVĚTELNÉ EMISNÍ (LED) DIODY! Pokud je chladicí zařízení vybaveno světelnou emisní (LED) diodou a toto světlo nefunguje, svěřte opravu údržbovému technikovi. SVĚTLO MŮŽE VYMĚŇOVAT POUZE ÚDRŽBOVÝ TECHNIK!

- JE-LI SPOTŘEBIČ ODPOJEN OD SÍTĚ (PŘI ČIŠTĚNÍ, PŘEMISŤOVÁNÍ ATD.), LZE HO ZNOVU ZAPNOUT **PO PATNÁCTI** MINUTÁCH.
- Je zakázáno používat technicky poškozený spotřebič.
- Před čištěním vypněte spotřebič a vytáhněte napájecí kabel ze síťové zásuvky.
- Spotřebič nelze likvidovat spalováním.
- Chraňte vnitřní povrchy a plastové součásti spotřebiče před tuky, kyselinami a omáčkami.

- Nepokládejte na spotřebič žádná zapnutá elektrická zařízení (například mikrovlnné trouby, vysoušeče vlasů, žehličky, elektrické konvice nebo jiné elektrické přístroje), protože by to mohlo způsobit vznícení plastových součástí.
- Nepokládejte na spotřebič žádné mísy s tekutinami a nenechávejte na něm vázy s květinami ani jiné nádoby naplněné tekutinami.
- Nelezte ani si nesedejte na spotřebič, neopírejte se o dveře spotřebiče a nevěšte se na ně a nedovolte to provádět dětem.

☞ JE-LI SPOTŘEBIČ POROUCHANÝ A NENÍ MOŽNÉ HO OPRAVIT PODLE UVEDENÝCH DOPORUČENÍ, ODPOJTE HO OD SÍTĚ, OTEVŘETE DVEŘE A ZAVOLEJTE SERVISNÍHO ODBORNÍKA. VEŠKERÉ TECHNICKÉ NEBO KONSTRUKČNÍ ZÁVADY MŮŽE OPRAVOVAT POUZE SERVISNÍ ZÁSTUPCE .

VŠEOBECNÉ INFORMACE

Tento spotřebič (dále jen chladnička) je chladničkou s jedním prostorem. Prostor chladničky je určen ke skladování čerstvých potravin.

SPOTŘEBIČ JE EKOLOGICKY NEZÁVADNÝ, NEOBSAHUJE ŽÁDNÉ MATERIÁLY POŠKOZUJÍCÍ OZÓNOVOU VRSTVU: jako chladivo se používá R600a, jako pěnidlo k izolaci spotřebiče se používá C_5H_{10} cyklopentan.

VÝROBCE ZARUČUJE SPOLEHLIVÝ PROVOZ SPOTŘEBIČE PŘI RELATIVNÍ VLHKOSTI VZDUCHU NEPŘEKRAČUJÍCÍ 70% A OKOLNÍCH TEPLOTÁCH:
OD +16 °C DO +32 °C (Klimaticka třída **N**)
OD +16 °C DO +43 °C (Klimaticka třída **T**)

Identifikační značka modelu	**KT 2670 / KT 2675**
Celkový hrubý objem, l	270
Užitný objem chladničky,l	267
Skutečná spotřeba energie závisí na způsobu použití a umístění spotřebiče	
Energetická třída	A++
Spotřeba energie: kWh /24 hod kWh / rok	0,285 104
Klimaticka třída	N-T
Celkové rozměry v cm	145 x 60 x 65
Hluk (dB (A) re pW)	41

POZNÁMKA. Výrobce si vyhrazuje právo provádět v budoucnosti změny technických parametrů a specifikací.

POPIS SPOTŘEBIČE, ZÁKLADNÍ SOUČÁSTI (VIZ OBR. 1)

1 Kolečko termostatu
2 Spínač vnitřního osvětlení
3 Police s nastavitelnou výškou
4 Čistič kanálu na odvádění vody vzniklé táním
5 Skleněná police
6 Boxy na ovoce a zeleninu
7 Dveřní zásobníky s nastavitelnou výškou
8 Zásobník na vejce
9 Kondenzátor
10 Odkapávací mísa
11 Kompresor

PŘÍPRAVA SPOTŘEBIČE K PROVOZU

Doporučuje se připravovat spotřebič k provozu s pomocníkem.

- Odstraňte obalový materiál. Zdvihněte chladničku ze základny z pěnového polystyrénu.
- Odtrhněte lepicí pásky.
- Při umisťování na zvolené místo se bude chladnička mnohem snadněji přemisťovat, jestliže ji vpředu trochu zvednete a nakloníte ji dozadu, takže bude moci jet po kolečkách.
- Odstraňte z polic (**viz obr. 2**) všechny červené součásti a odstraňte opěru ze spodního krytu. Odtrhněte červené lepicí pásky z dveřních zásobníků - jsou určeny pouze k přepravě spotřebiče.
- Vhodným způsobem zlikvidujte obalový materiál.
- Vyjměte z pytle dvě opěry (**viz obr. 3**) a vložte je do vodicích lišt v horní zadní části spotřebiče.
- Je-li přístroj přenesen ze studeného prostředí (s teplotou nepřevyšující +12 °C), **musíte počkat dvě hodiny, než ho zapojíte do sítě.**
- Spotřebič se nesmí zapojovat do sítě, **dokud nebudou odstraněny všechny obalové a přepravní materiály.**

UMÍSTĚNÍ

- **Umístěte spotřebič do suché, dobře větrané místnosti.**

☞ **VAROVÁNÍ!** Spotřebič se nesmí používat v nevytápěné místnosti nebo pod přístřeškem. Umístěte spotřebič mimo dosah zdrojů tepla, například kuchyňského sporáku/trouby, radiátorů nebo přímého slunečního světla.

☞ **VAROVÁNÍ!** Spotřebič se nesmí dotýkat žádného topného, plynového nebo vodního potrubí ani žádných jiných elektrických spotřebičů.

- Nezakrývejte větrací otvory na vrchní straně spotřebiče - kolem spotřebiče musí být dobrý oběh vzduchu. Mezi vrchní stranou spotřebiče a jakýmkoliv případným nábytkem nad ním musí být alespoň 10 cm mezera (**viz obr. 4**). Nebude-li tento požadavek splněn, spotřebič bude mít větší spotřebu elektrické energie a kompresor se může přehřívat.
- Je-li spotřebič umístěn v rohu, mezi jeho skříní a stěnou musí být alespoň 60 mm mezera (**viz obr. 5**).
- Spotřebič musí stát na rovném povrchu. Bude-li třeba, upravte výšku spotřebiče tak, že nastavíte vyrovnávací nohy: otočením doprava zvýšíte přední stranu spotřebiče, otočením doleva ji snížíte. Je-li spotřebič nakloněn mírně dozadu, dveře se samy zavřou.

REGULACE TEPLOTY

Teplota v prostoru chladničky se regulujte otáčením kolečka termostatu **1** (**obr. 1**) na jednu nebo druhou stranu. Na číslicích vedle kolečka termostatu se zobrazuje teplota.
Teplota se reguluje na stupnici se sedmi číslicemi.

0 = kompresor je vypnutý **UPOZORNĚNÍ! elektrický proud není vypnutý.**
1 = nejvyšší teplota (nejnižší chlazení)
7 = nejnižší teplota (nejvyšší chlazení)

Pokud jsou potraviny v prostoru chladničky příliš studené, nastavte kolečko termostatu na **1**, **2** nebo **3**. Pokud jsou potraviny v prostoru chladničky nedostatečně chlazené, nastavte kolečko termostatu na **4**, **5** nebo **6**.–Nastavte spotřebič na požadovanou teplotu podle svých vlastních požadavků **!**

☞ TEPLOTA V PROSTORU CHLADNIČKY SE MŮŽE LIŠIT V ZÁVISLOSTI NA OKOLNÍ TEPLOTĚ, MNOŽSTVÍ POTRAVIN, TEPLOTĚ POTRAVIN A ČETNOSTI OTVÍRÁNÍ A ZAVÍRÁNÍ DVEŘÍ SPOTŘEBIČE. Proto doporučujeme:

- umístěte spotřebič dále od zdrojů tepla;
- jídlo vložené do spotřebiče by nemělo mít vyšší než pokojovou teplotu;
- dveře spotřebiče se nesmí nechávat otevřené;
- dveře spotřebiče by neměly být otevřeny déle, než je nutné k vyjmutí nebo vložení potravin.

JE-LI V MÍSTNOSTI CHLADNO, SPOTŘEBIČ CHLADÍ MÉNĚ. Teplota ve spotřebiči se tudíž může zvýšit. Pomocí kolečka termostatu nastavte nižší teplotu.

SKLADOVÁNÍ POTRAVIN V CHLADNIČCE. Chladnička je určena ke krátkodobému ukládání čerstvých potravin. Přísně sledujte trvanlivost potravin vyznačenou výrobcem na obalech výrobků.

ODMRAZOVÁNÍ CHLADNIČKY

Chladnička se odmrazuje automaticky. Kapky ledu, které se tvoří na zadní stěně prostoru chladničky, během nečinnosti kompresoru tají a voda z nich stéká odtokovým kanálem do misky na vrchní straně kompresoru (**viz obr. 1**), kde se odpařuje.

ČIŠTĚNÍ A ÚDRŽBA

PRAVIDELNĚ ČISTĚTE SPOTŘEBIČ.
Pamatujte, že před čištěním zadní části skříně musíte odpojit spotřebič od napájení tak, že vytáhnete zástrčku ze síťové zásuvky.

- Chraňte vnitřní povrchy a plastové součásti spotřebiče před tuky, kyselinami a omáčkami. V případě náhodného rozlití okamžitě vyčistěte místo teplou mýdlovou vodou nebo saponátem na nádobí. Otřete ho do sucha.

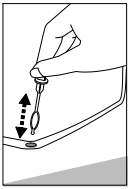

- Vyčistěte vnitřní povrchy spotřebiče teplou mýdlovou vodou. Také lze použít saponát na nádobí.
- Otřete vnitřní a vnější povrchy.
- Pravidelně čistěte hermetická těsnění na dveřích. Otřete je do sucha.
- Pravidelně omývejte přihrádky a další příslušenství.
- ◄SPECIÁLNÍM JEDNOÚČELOVÝM ČISTICÍM NÁSTROJEM PRAVIDELNĚ ČISTĚTE PROSTOR KANÁLU NA ODVÁDĚNÍ VODY VZNIKLÉ TÁNÍM (**viz. obr. 1**).
- Alespoň jednou ročně otřete prach ze zadní strany skříně spotřebiče a kompresoru. K čištění lze použít měkký kartáč, elektrostatickou utěrku nebo vysavač.

- NEPOUŽÍVEJTE čisticí prostředky obsahující brusné částečky, kyselinu, alkohol nebo benzen k čištění vnitřních a vnějších povrchů spotřebiče.NEPOUŽIVEJTE čisticí látky nebo houby s drsným povrchem určeným k drhnutí.

PRAKTICKÉ RADY A POSTŘEHY

- Nevkládejte banány do lednice - toto ovoce je citlivé na chlad.
- Jakékoliv silně aromatické potraviny (např. čerstvé ryby, husí paštiku a sýry) vkládejte do lednice vzduchotěsně uzavřené.
- POKUD JE NUTNÉ NECHAT SPOTŘEBIČ DELŠÍ DOBU VYPNUTÝ, NECHTE OTEVŘENÉ DVEŘE.

☞ **Poznámky k hluku spotřebiče za provozu.** Když je spotřebič v provozu a prochází různými cykly mrazení, bude vydávat různé zvuky. Jedná se o normální jev a není to známkou žádné závady.

- Chladivo během průtoku chladicím systémem vydává zurčivé, bublavé nebo šelestivé zvuky.
- Při zapínání kompresoru se mohou krátkodobě ozývat silnější zvuky, například bouchání nebo cvakání.

ZMĚNA SMĚRU OTVÍRÁNÍ DVEŘÍ

Doporučuje se provádět změnu směru otvírání dveří s pomocníkem. Budete potřebovat dva klíče (č. 8 a 10) a křížový šroubovák.

! Při změně směru otvírání dveří NESMÍTE pokládat lednici do vodorovné polohy.

Proveďte následující úkony v uvedeném pořadí (**viz obr. 6**):

VAROVÁNÍ! Vypněte spotřebič a vytáhněte zástrčku ze síťové zásuvky.

1. Odstraňte kryty **(c)** ze skříně chladničky a z vnitřní strany dveří. Také odstraňte horní držák **(6)** společně s maticí, podložkami a rozpěrkou pod držákem.
2. Odstraňte dveře chladničky. Odstraňte spodní kryt **(1)**.
3. Odšroubujte osu **(2)** společně s podložkami z držáku **(7)** a našroubujte ji do otvoru v držáku **(7)** z opačné strany (viz obrázek). Tento držák **(7)** připevněte symetricky na druhou stranu chladničky (viz obrázek). Zavěste dveře na osu **(2)** držáku **(7).**
4. Otočte držák (**6**) společně s podložkami na ose a plastovou rozpěrkou o 180 °. Odstraňte osu a podložky a znovu je připevněte na druhou stranu držáku. Vstavte držák **(6)** do dveří chladničky a připevněte ho na místo do vrchních otvorů na druhé straně chladničky.
5. Kryty **(c)** zakryjte držák a zbývající prostor.
6. Odstraňte kryty šroubů **(a),** a ucpávky **(b).** Odšroubujte madlo a přišroubujte na opačnou stranu dveří. Vstavte ucpávky do prázdných otvorů a šrouby přikryjte kryty.
7. Odstraňte kryt **(10)** ze spodního krytu **(1)**, a vložte do drážek na druhé straně spodního krytu **(1)** (symetricky do předchozí polohy). Nasměrujte držák (viz obrázek) spodního krytu **(1)** do otvorů a zastrčte do úplné fixace.

PROVOZNÍ PROBLÉMY A JEJICH ŘEŠENÍ (ŘEŠENÍ PROBLÉMŮ)

Co dělat, když...

- **Spotřebič je připojen k síti, ale nefunguje.** Zkontrolujte, zda je v pořádku elektrická instalace v domě. Zkontrolujte, zda je zástrčka správně zasunuta do síťové zásuvky.
- **Zvuk je stále hlasitější.** Zkontrolujte, zda spotřebič stojí pevně na rovném povrchu. Chcete-li ho vyrovnat, nastavte přední nohy. Zkontrolujte, zda se spotřebič nedotýká nějakého nábytku a zda se žádná část chladicího systému na zadní straně skříně nedotýká stěny. Odtáhněte spotřebič od jakéhokoliv nábytku nebo stěn. Zkontrolujte, zda nejsou důvodem zvýšené hlučnosti láhve, konzervy nebo mísy ve spotřebiči, které se navzájem dotýkají.

- **Na dně prostoru chladiče se objevila voda.** Zkontrolujte, zda není ucpaný kanál na odvádění vody vzniklé táním. Vyčistěte ho speciálním čisticím nástrojem určeným k tomuto účelu.
- **Na policích z tvrzeného skla se objevila voda.** Potraviny nebo mísy v prostoru chladničky se dotýkají zadní stěny. Nenechávejte potraviny nebo mísy, aby se dotýkaly zadní stěny.
- **Pod spotřebičem se objevila voda.** Sběrná mísa na vodu vzniklou táním sklouzla z kompresoru. Položte ji na kompresor.
- **Při otvírání dveří spotřebiče se odtrhuje gumové těsnění.** Těsnění je zamazáno lepkavými potravinami (tukem, sirupem). Vyčistěte těsnění a odpovídající drážku teplou vodou s mýdlem nebo saponátem na nádobí a otřete je do sucha. Umístěte gumové těsnění zpět na své místo.
- **Vysoká teplota v ledničce, krátké přestávky mezi spouštěním kompresoru.** Přesvědčte se, zda se těsně zavírají dveře spotřebiče, zda nebyly při vyjímání nebo vkládání potravin otevřené déle, než bylo nutné, nebo zda nebylo do spotřebiče vloženo velké množství teplého jídla.
- **Na vrchní straně spotřebiče dochází ke kondenzaci.** Relativní vlhkost okolního vzduchu je vyšší než 70 %. Větrejte místnost, v níž je umístěn spotřebič, a pokud možno odstraňte příčinu vlhkosti.

PŘEPRAVA

☞ VÝROBCE NEPONESE ODPOVĚDNOST ZA ŽÁDNÉ ŠKODY SPOTŘEBIČE, K NIMŽ DOJDE V DŮSLEDKU NEDODRŽENÍ POKYNŮ PRO PŘEPRAVU.

- Spotřebič se musí přepravovat pouze ve svislé poloze.
- Během přepravy se musí spotřebič chránit před povětrnostními vlivy (deštěm, sněhem, vlhkostí).
- Během přepravy musí být spotřebič pevně zajištěn na místě, aby se zabránilo klouzání nebo jakýmkoliv nárazům v přepravním vozidle.
- **Jestliže nebyl spotřebič přepravován ve svislé poloze, lze ho připojit k síti nejdříve po čtyřech hodinách. Pokud se tak nestane, mohl by se poškodit kompresor.**

ZÁRUČNÍ SERVIS

MÁ-LI VÁŠ SPOTŘEBIČ ZÁVADU, VYZKOUŠEJTE, ZDA JSTE SCHOPNI ODSTRANIT PŘÍČINU VLASTNÍMI SILAMI. Nedokážete-li vyřešit problém sami, obraťte se telefonicky nebo písemně na nejbližší servisní zastoupení pro vaši chladničku. Při kontaktování je nutné uvést typ chladničky. Tyto údaje najdete na typovém štítku výrobku nalepeném na stěně prostoru chladničky poblíž boxů na ovoce a zeleninu.

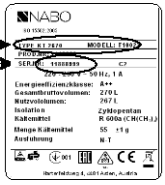

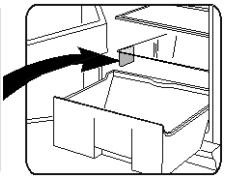

INFORMACE O OCHRANĚ ŽIVOTNÍHO PROSTŘEDÍ

Tento symbol znamená, že jakmile již není spotřebič potřebný, nelze ho likvidovat společně s ostatním směsným komunálním odpadem. Musí se odvézt a zlikvidovat samostatně, tj. v bednách speciálně označených tímto symbolem, ve sběrnách pro objemný odpad.

Úplné informace o místech, kam lze bezpečně odvážet staré spotřebiče, lze získat na místních úřadech, v obchodě, kde jste koupili spotřebič, nebo od zástupců výrobce.

Pokud se rozhodnete vyřadit spotřebič, znemožněte jeho použití, abyste předešli případné nehodě. Vytáhněte zástrčku ze síťové zásuvky a potom odřízněte napájecí kabel. Odtrhněte těsnění. Je-li instalován zámek dveří, vylomte ho.

VAROVÁNÍ! Nedemontujte spotřebič vlastními silami. Odvezte ho do recyklačního střediska.

BEZPEČNOSTNÉ POKYNY

NÁVOD NA OBSLUHU SI STAROSTLIVO PREŠTUDUJTE. Ak jeho pokyny nebudú dodržané, hrozí riziko úrazu, poškodenia spotrebiča a straty práva na bezplatný záručný servis. Odporúčame vám uschovať si návod po celú dobu používania spotrebiča. Pri ďalšom predaji spotrebiča odovzdajte návod na použitie novému vlastníkovi spotrebiča.

ⓘ VAROVANIE!

- Žiadne vetracie otvory vnútri spotrebiča ani vonku nesmú byť akokoľvek upchané.
- Nepoužívajte elektrické spotrebiče iných ako výrobcom odporúčaných typov vnútri priestorov na uchovávanie potravín v spotrebiči.
- Nepoškodzujte chladiaci systém spotrebiča. Obsahuje plynné chladivo R600a. Pri poškodení chladiaceho systému:

  - Nepoužívajte žiadny otvorený plameň.
  - Vystríhajte sa iskier — nezapínajte žiadne elektrické spotrebiče ani osvetľovacie telesá.
  - Priestor okamžite vyvetrajte.
- Nedovoľte deťom hrať sa so spotrebičom ani ho pripájať alebo odpájať od sieťovej elektrickej zásuvky. Nedovoľte deťom hrať sa s obalovými materiálmi zo spotrebiča.
- Deti vo veku najmenej 8 rokov a osoby so zníženými telesnými, zmyslovými alebo mentálnymi schopnosťami alebo s nedostatkom skúseností a vedomostí môžu používať toto zariadenie, iba ak sú pod dohľadom alebo dostali pokyny týkajúce sa bezpečného používania tohto zariadenia a uvedomujú si príslušné riziká.
- Deti bez dozoru nesmú vykonávať čistenie a používateľskú údržbu.
- Spotrebič sa musí používať iba na uchovávanie potravín.
- Tento spotrebič nie je určený na skladovanie výbušných látok, ako sú aerosólové plechovky s horľavým pohonným plynom.
- Je zakázané ukladať benzín a iné horľavé kvapaliny v blízkosti spotrebiča.

ⓘ PRIPOJENIE K SIETI

- Spotrebič musí byť pripojený k uzemnenej sieťovej elektrickej zásuvke. Uzemnená elektrická zásuvka, ktorou je spotrebič pripojený k sieťovému napätiu, sa musí nachádzať na prístupnom mieste.

- AK SA SPOTREBIČ VYRÁBA S OSOBITNÝM PRÍVODNÝM SIEŤOVÝM KÁBLOM, MÔŽETE HO VYMENIŤ IBA ZA ROVNAKÝ SIEŤOVÝ KÁBEL DODÁVANÝ VÝROBCOM.
- ABY SA ZABRÁNILO NEBEZPEČENSTVU, MALI BY BYŤ POŠKODENÉ KÁBLE ELEKTRICKÉHO NAPÁJANIA VYMENENÉ VÝROBCOM, TECHNIKOM ÚDRŽBY ALEBO OSOBA SO ZODPOVEDAJÚCOU KVALIFIKÁCIOU.
- NEPOUŽÍVAJTE predlžovacie šnúry ani konektory (adaptéry) alebo rozbočovače.
- Frekvencia a výkonové parametre prívodu elektriny vo vašej domácnosti musí zodpovedať technickým parametrom spotrebiča uvedeným na štítku výrobku.
- Pri inštalovaní spotrebiča postupujte opatrne, aby sa napájací kábel nepritlačil a aby sa vylúčilo jeho poškodenie. Neskladujte v bezprostrednej blízkosti spotrebiča žiadne ťažké predmety, napr. chladiace zariadenia, nábytok ani iné domáce zariadenia, ak by mohli stáčať elektrický kábel. Mohlo by to spôsobiť krátke spojenie a požiar.
- Presvedčite sa, že napájací kábel nie je stlačený zadnou stenou spotrebiča ani inak poškodený. Poškodená vidlica môže spôsobiť požiar!
- NEOTVÁRAŤ kryt LED osvetlenie. V prípade, že LED osvetlenie sa používa, musí sa obrátiť na zástupcu servisu, keď je prebehol LED svetlo.

- AK JE SPOTREBIČ ODPOJENÝ ZO ZÁSUVKY (PRI ČISTENÍ, PRESÚVANÍ NA INÉ MIESTO ATĎ.), MÔŽE SA ZNOVA ZAPNÚŤ AŽ PO **15** MIN.
- Je zakázané používať spotrebič technicky poškodený.
- Tento spotrebič sa nesmie likvidovať spaľovaním.
- Neukladajte na spotrebič žiadne zapnuté elektrické prístroje (ako sú mikrovlnné rúry, fény, žehličky, elektrické kanvice ani iné elektrické zariadenia), pretože by mohli spôsobiť vznietenie plastových dielcov.
- Neukladajte na spotrebič misky s tekutinami a neklaďte na spotrebič kvety vo vázach ani iné nádoby naplnené tekutinou.
- Nepoužívajte na zrýchlenie rozmrazovania pri čistení mraziaceho priestoru žiadne mechanické prostriedky ani elektrické zariadenia.
- Nevyliezajte a nesadajte si na spotrebič, neopierajte sa a nevešajte sa na dvere spotrebiča. Nedovoľte to ani deťom.

☞ AK SA PORUCHA SPOTREBIČA NEDÁ OPRAVIŤ PODĽA TU UVEDENÝCH ODPORÚČANÍ, ODPOJTE HO OD SIETE, OTVORTE DVERE A ZAVOLAJTE SERVIS. TECHNICKÉ ALEBO KONŠTRUKČNÉ PORUCHY MÔŽE ODSTRAŇOVAŤ IBA PRACOVNÍK SERVISU.

INFORMÁCIE O OCHRANE ŽIVOTNÉHO PROSTREDIA

Tento symbol indikuje, že keď už spotrebič nebudete potrebovať, nemôžete ho likvidovať spolu s komunálnym odpadom. Musí sa odovzdávať a zneškodňovať oddelene, t.j. do kontajnerov osobitne označených týmto symbolom vo veľkokapacitných zberniach druhotných surovín.

Úplné informácie o tom, kde sa starý spotrebič má bezpečne odovzdať, získate u orgánov miestnej správy, v predajni, kde ste si spotrebič zakúpili alebo v zastúpení výrobcu.

Ak sa rozhodnete vyradiť spotrebič z prevádzky, na vylúčenie možných nešťastných udalostí znemožnite jeho používanie. Vytiahnite elektrickú vidlicu z elektrickej sieťovej zásuvky a kábel odrežte. Vytrhnite tesnenie. Ak je použitý, znefunkčnite uzáver na dverách.

VAROVANIE! Spotrebič svojpomocne nerozoberajte. Odovzdajte ho do zberne druhotných surovín.

VŠEOBECNÉ INFORMÁCIE

Spotrebič (ďalej nazývaný chladnička) je jednopriestorová chladnička. Chladiaci priestor je určený na uchovávanie čerstvých potravín.

SPOTREBIČ JE EKOLOGICKY ČISTÝ, NEOBSAHUJE ŽIADNE MATERIÁLY POŠKODZUJÚCE OZÓNOVÚ VRSTVU: používa chladivo R600a, vypeňovací prípravok použitý na izoláciu spotrebiča je cyklopentán C_5H_{10}.

VÝROBCA ZARUČUJE SPOĽAHLIVÚ PREVÁDZKU SPOTREBIČA PRI RELATÍVNEJ VLHKOSTI VZDUCHU DO 70 % A OKOLITÝCH TEPLOTÁCH V ROZSAHU:
OD +16 ^{0}C DO +32 ^{0}C (Klimatická trieda spotrebiča je **N**)
OD +16 ^{0}C DO +43 ^{0}C (Klimatická trieda spotrebiča je **T**)

Modell	**KT 2670 / KT 2675**
Celkový objem, L	270
Užitočný objem chladničky, L	267
Spotreba elektroenergie záleží od prevádzky a miesta umiestnenia spotrebiča	
Trieda energetickej účinnosti	A++
Spotreba elektroenergie pri vonkajšej teplote +25 °C: kWh /24 hod kWh / rok	0,285 104
Klimatická trieda	N-T
Rozmery, v cm	145 x 60 x 65
Hlučnosť dB (A) re pW	41

POZNÁMKA. Výrobca si vyhradzuje právo na zmeny technických parametrov a špecifikácií v budúcnosti.

POPIS SPOTREBIČA , ZÁKLADNÉ ČASTI (Obr. 1)

1 Gombík termostatu
2 Vypínač vnútorného osvetlenia
3 Výškovo prestaviteľné police
4 Čistič kanála roztopenej vody
5 Sklenená polica
6 Kontajnery na ovocie a zeleninu
7 Priehradky na dverách
8 Držiak na vajíčka
9 Kondenzátor
10 Nádoba na zachytávanie roztopenej vody
11 Kompresor

PRÍPRAVA SPOTREBIČA NA UVEDENIE DO PREVÁDZKY

Odporúčame vám, aby ste pri príprave spotrebiča na uvedenie do prevádzky využili pomoc pomocníka.

- Odstráňte obaly. Nadvihnite spotrebič z podložky z penového polystyrénu. Odtrhnite lepiace pásky.
- Pri umiestňovaní na vybrané miesto možno spotrebič ľahko premiestňovať nadvihnutím vpredu a naklonením dozadu, aby sa mohol pohybovať na kolieskach.
- Odstráňte všetky dielce červenej farby z políc (**obr. 2**) Odtrhnite z priehradiek na dverách lepiace pásky červenej farby – sú určené iba na ochranu spotrebiča pri preprave.
- Obalový materiál zlikvidujte vhodným spôsobom.
- Vyberte dve podpery z vrecka (**obr. 3**) a zasuňte ich do vedení v hornej zadnej časti spotrebiča.
- Ak sa spotrebič prenáša zo studeného priestoru (s teplotou nižšou ako +12 °C), **pred pripojením k sieti musíte počkať dve hodiny**.
- **Spotrebič sa nesmie pripájať k sieťovému napätiu skôr, ako budú odstránené všetky baliace a prepravné materiály.**

UMIESTNENIE

- Spotrebič umiestnite v suchom, dobre vetranom priestore.

☞ **VAROVANIE!** Spotrebič sa nesmie prevádzkovať v nevykurovanej miestnosti alebo v predsieni. Spotrebič neumiestňujte do blízkosti tepelných zdrojov, ako je kuchynský sporák a rúra, radiátory, ani na priamom slnečnom svetle.

☞ **VAROVANIE!** Spotrebič sa nesmie dotýkať potrubí kúrenia, prívodu plynu alebo vody, ani iných elektrických zariadení.

- Nezakrývajte vetracie otvory vo vrchnej časti spotrebičov – musí byť zabezpečená dobrá cirkulácia vzduchu okolo spotrebiča. Medzi horným okrajom telesa spotrebiča a akýmkoľvek nábytkom, ktorý sa môže nachádzať nad spotrebičom, musí byť ponechaný odstup najmenej 10 cm (**obr. 4**). Ak táto požiadavka nie je splnená, spotrebič spotrebuje viac elektrickej energie a jeho kompresor sa môže prehriať.
- Ak sa spotrebič umiestni do rohu, musí byť medzi ľavým okrajom telesa spotrebiča a stenou odstup najmenej 60 mm (**obr. 5**).
- Spotrebič musí stáť na rovnom povrchu a nesmie. V prípade potreby nastavte výšku spotrebiča prestavením nožičky na vyrovnanie do vodováhy: otáčanie v smere pohybu hodinových ručičiek – predná časť spotrebiča sa zdvíha, otáčanie proti smeru pohybu hodinových ručičiek – klesá. Ak je spotrebič naklonený mierne dozadu – dvere sa budú zatvárať sami.

REGULÁCIA TEPLOTY

Teplota v chladiacom priestore sa reguluje pomocou gombíka termostatu **1** (**obrázok 1**) jeho otáčaním v jednom alebo druhom smere. Vedľa gombíka termostatu sa digitálne zobrazuje teplota.

Teplota sa reguluje podľa stupnice so siedmimi číslicami.
0 = Kompresor je vypnutý. **VAROVANIE! elektrický prúd nie je vypnutý.**
1 = najvyššia teplota (najslabšie chladenie)
7 = najnižšia teplota (najsilnejšie chladenie)

Ak sú potraviny v chladiacom priestore príliš studené, nastavte gombík termostatu na **1, 2** alebo **3**. Ak sa potraviny v chladiacom priestore neochladzujú dostatočne, gombík termostatu nastavte na **4**, **5** alebo **6**. Požadovanú teplotu si v spotrebiči nastavte podľa vlastnej potreby.

TEPLOTA V CHLADIACOM PRIESTORE ZÁVISÍ OD OKOLITEJ TEPLOTY, MNOŽSTVA POTRAVÍN, TEPLOTY POTRAVÍN A OD TOHO, AKO ČASTO SA OTVÁRAJÚ A ZATVÁRAJÚ DVERE SPOTREBIČA. Z tohto dôvodu odporúčame:
- spotrebič neumiestňujte do blízkosti tepelných zdrojov,
- potraviny vložené do spotrebiča nesmú mať vyššiu ako izbovú teplotu,
- dvere spotrebiča sa nesmú nechávať otvorené, dvere spotrebiča nesmú zostať otvorené dlhšie, ako je potrebné na vybratie alebo vloženie potravín.

AK JE MIESTNOSŤ CHLADNEJŠIA, SPOTREBIČ CHLADÍ SLABŠIE. Teplota v spotrebiči sa preto môže zvýšiť. Kolieskom termostatu nastavte nižšiu teplotu.

SKLADOVANIE POTRAVÍN V CHLADIACOM PRIESTORE. Chladiaci priestor je určený na krátkodobé uchovávanie čerstvých potravín. Prísne dodržiavajte dobu najneskoršej spotreby potravín uvádzanú výrobcom na obale.

ODMRAZOVANIE CHLADIACEHO PRIESTORU

Chladiaci priestor sa odmrazuje automaticky. V čase, keď kompresor nie je v činnosti, sa roztápajú kvapky ľadu tvoriace sa na zadnej stene chladiaceho priestoru. Topiaca sa voda steká cez kanálik na roztopenú vodu do misky na vrchu kompresora (**obr. 1**), kde sa odparí.

ČISTENIE A STAROSTLIVOSŤS

SPOTREBIČ PRAVIDELNE ČISTITE.

Nezabúdajte, že pred čistením zadnej časti telesa spotrebiča musíte spotrebič odpojiť od sieťovej elektrickej zásuvky vytiahnutím vidlice zo sieťovej zásuvky.

- Vnútorné povrchy a plastové diely spotrebiča chráňte pred tukmi, kyselinami a omáčkami. V prípade náhodného rozliatia – okamžite vyčistite teplou mydlovou vodou alebo prostriedkom na umývanie riadu. Utrite dosucha.
- Vnútorné povrchy spotrebiča vyčistite teplou mydlovou vodou. Možno použiť aj iné prípravky na umývanie riadu.

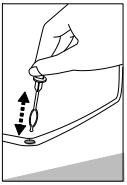

- Vnútorné a vonkajšie povrchy vyutierajte dosucha.
- Pravidelne čistite tesnenia dverí. Vyutierajte ich dosucha.
- Pravidelne umývajte priehradky a ostatné vybavenie.
- ◄ PRAVIDELNE ČISTITE PRIESTOR KANÁLIKA NA ROZTOPENÚ VODU OSOBITNÝM ČISTIČOM URČENÝM NA TENTO ÚČEL (**obr. 1**).
- Najmenej raz za rok vyčistite od prachu zadnú časť telesa spotrebiča a kompresor. Na čistenie možno použiť mäkkú kefku, elektrostatickú handričku alebo vysávač. ►

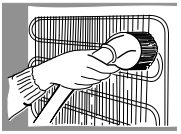

- NEPOUŽÍVAJTE na čistenie vnútorných a vonkajších povrchov spotrebiča čistiace prípravky obsahujúce drsné častice, kyselinu, lieh ani benzén.
- NEPOUŽÍVAJTE na čistenie handričky ani špongie s drsným povrchom určené na drhnutie.

PRAKTICKÉ TIPY A POZNÁMKY

- Všetky potraviny s intenzívnou vôňou uchovávajte v spotrebiči v dobre uzavretej nádobe (napr. čerstvé ryby, pâté de foie gras [paštétu z husacej pečienky] a syr).
- AK SA SPOTREBIČ MÁ VYPNÚŤ NA DLHŠIE OBDOBIE, NECHAJTE JEHO DVERE OTVORENÉ.

☞ **Poznámky ohľadom hlučnosti spotrebiča pri prevádzke.** Spotrebič môže pri prevádzke a počas zmrazovacieho cyklu vydávať rôzne zvuky. Je to normálne a nie je to príznak chybnej funkcie.

- Chladivo pri cirkulácii po chladiacom systéme zapríčiňuje zvuky ako bublanie, klokotanie alebo šelest.
- Pri zapínaní kompresora možno po kratší čas počuť hlasnejšie zvuky ako búchanie alebo cvakanie.

PROBLÉMY PRI PREVÁDZKE A ICH RIEŠENIE (RIEŠENIE PROBLÉMOV)

Čo robiť ak ...

- **Spotrebič je pripojený k sieti, nefunguje však.** Skontrolujte, či máte v poriadku elektroinštaláciu. Skontrolujte, či je vidlica správne zasunutá do elektrickej napájacej zásuvky.

- **Hluk sa zosilnil.** Skontrolujte, či je spotrebič postavený stabilne na rovnom mieste. Do vodorovnej polohy sa vyrovnáva nastavením predných nožičiek. Skontrolujte, či sa spotrebič nedotýka nábytku a či sa žiadny diel chladiaceho systému na zadnej časti telesa spotrebiča nedotýka steny. Spotrebič odtiahnite od nábytku alebo od steny. Skontrolujte, či príčinou zvýšenej hlučnosti nie sú navzájom sa dotýkajúce fľaše, konzervy alebo misky v spotrebiči.
- **V spodnej časti chladiaceho priestoru sa objavila voda.** Skontrolujte, či kanálik na topiacu sa vodu nie je upchaný. Pravidelne čistite priestor kanálika na roztopenú vodu čističom určeným na tento účel.
- **Na policiach z kaleného skla sa objavila voda.** Potraviny alebo jedlá v chladiacom priestore sa dotýkajú zadnej steny priestoru. Nedovoľte, aby sa potraviny dotýkali zadnej steny.
- **Pod spotrebičom sa objavila voda.** Miska na zachytávanie topiacej sa vody skĺzla z kompresora. Položte misku na vrch kompresora.
- **Pri otváraní dverí spotrebiča sa vyťahuje gumové tesnenie.** Tesnenie je znečistené lepivými potravinami (tuk, sirup). Tesnenie a drážku pre tesnenie vyčistite vlažnou vodou s mydlom alebo čistiacim prípravkom a utrite dosucha. Zasuňte gumové tesnenie späť na miesto.
- **Vysoká teplota v chladničke znamená, že kompresor je v činnosti po dlhý čas alebo s nezastavuje.** Presvedčite sa, či sa dvere spotrebiča spoľahlivo zatvárajú, či dvere pri vyberaní alebo vkladaní potravín nezostali otvorené dlhšie ako je potrebné, alebo či do spotrebiča nebolo vložené veľké množstvo teplých potravín.
- **Na vrchnej časti spotrebiča sa nachádza kondenzovaná voda.** Relatívna vlhkosť okolitého vzduchu je vyššia ako 70 %. Vyvetrajte miestnosť, v ktorej stojí spotrebič. Podľa možnosti odstráňte príčinu vlhkosti.

ZÁRUČNÝ SERVIS

V PRÍPADE PORUCHY VÁŠHO SPOTREBIČA SA PRESVEDČITE, ČI NEDOKÁŽETE ODSTRÁNIŤ PRÍČINU CHYBNEJ FUNKCIE SPOTREBIČA SVOJPOMOCNE. Ak problém nedokážete vyriešiť sami, obráťte sa telefonicky alebo poštou na najbližšie servisné zastúpenie na chladničky. Pri kontakte uvádzajte typ chladničky. Tieto údaje nájdete na štítku výrobku, ktorý je nalepený na stene chladiaceho priestoru v blízkosti priehradiek na ovocie a zeleninu.

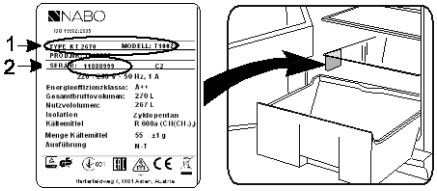

PREPRAVA

☞ VÝROBCA NEZODPOVEDÁ ZA POŠKODENIE SPOTREBIČA SPÔSOBENÉ NEDODRŽIAVANÍM PREPRAVNÝCH POKYNOV.

- Spotrebič sa musí prepravovať iba v zvislej polohe.
- Pri preprave musí byť spotrebič chránený pred poveternostnými vplyvmi (dážď, sneženie, vlhkosť).
- Pri preprave musí byť spotrebič spoľahlivo upevnený na určenom mieste, aby sa vylúčila možnosť jeho posunutia alebo otrasov vo vozidle.
- **Ak bol spotrebič prepravovaný v inej ako zvislej polohe, k sieťovému napájaniu sa môže pripojiť najmenej po 4 hodinách. Ak toto pravidlo nedodržíte, môže sa poškodiť kompresor spotrebiča**.

VARNOSTNI NAPOTKI

POZORNO PREBERITE TA NAVODILA ZA UPORABO. V primeru neupoštevanja napotkov obstaja nevarnost telesne poškodbe, poškodbe aparata ali pa izgube pravice do brezplačnega garancijskega servisa. Priporočamo, da ta navodila za uporabo pospravite za ves čas, ko ste lastnik aparata. Ko aparat prodajate naprej, izročite navodila za uporabo novemu lastniku.

ⓘ OPOZORILO!

- Pazite na to, da ne pride do blokade ali zamašitve katere koli od prezračevalnih odprtin znotraj in zunaj aparata.
- Znotraj prostora za shranjevanje živil ne uporabljajte nobenih električnih naprav, razen če ne gre za nasvet, ki ga priporoča proizvajalec.
- Aparat se mora odstraniti glede na narodne predpise.
- Ne poškodujte hladilnega sistema aparata. Vsebuje hladilni plin R600a. Če je hladilni sistem poškodovan:

  - Ne delajte z odprtim plamenom.
  - Izogibajte se nastanku isker – ne prižigajte nobenih električnih aparatov ali svetilk.
  - Takoj prezračite prostor.
- Ne dovolite otrokom, da bi se igrali z aparatom ali pa ga priključili v omrežno vtičnico oziroma izključili iz le-te. Ne dovolite otrokom, da bi se igrali z embalažnim materialom iz aparata.
- Hladilnika ne smejo uporabljati otroci ali pa ljudje s posebnimi potrebami, če jim oseba, ki je odgovorna za njihova varnost, ni vnaprej pokazala kako se aparat upravlja.
- Aparat se lahko uporablja samo za skladiščenje živil.

ⓘ PRIKLJUČITEV V OMREŽJ

- Aparat mora biti priključen v ozemljeno omrežno vtičnico. Ozemljena električna vtičnica, v katero naj bi se priključil aparat, mora biti dostopna.
- ČE JE APARAT IZDELAN S SPECIALNIM ELEKTRIČNIM KABLOM, LAHKO LE-TEGA ZAMENJATE SAMO Z ENAKIM SPECIALNIM KABLOM, KI GA DOBAVLJA PROIZVAJALEC.
- Frekvenca in moč električne inštalacije v vašem domu morata odgovarjati splošnim parametrom aparata, kot je to navedeno na tipski tablici.

- Ko aparat nameščate, pazite, da ne boste stisnili električnega kabla; tako se izognete njegovi poškodbi. Poleg aparata ne nameščajte težkih predmetov, na primer hladilne enote, pohištva ali pa drugih gospodinjskih naprav, na takšen način, da bi lahko le-ti stisnili in poškodovali električni kabel. Lahko bi prišlo do kratkega stika in požara.
- Prepričajte se, da vtikalo električnega kabla ni stisnjeno ob zadnjo steno aparata ali pa kako drugače poškodovano. Poškodovano vtikalo lahko povzroči požar.
- Ne odpirajte pokrov LED osvetlitev: NAPAKE LAHKO POPRAVI SAMO SERVISNI ZASTOPNIK.

- ČE JE BIL APARAT IZKLJUČEN IZ OMREŽJA (ZARADI ČIŠČENJA, PREMEŠČANJA, ITD.), SE LAHKO PONOVNO PRIKLJUČI **PO PETNAJSTIH** MINUTAH.
- Prepovedano je uporabljati tehnično poškodovan aparat.
- Na aparat ne postavljajte nobenih priključenih električnih naprav (na primer pečice, sušilci za lase, likalniki, električni grelniki vode ali druge električne aparate), ker bi lahko le-to povzročilo vžig plastičnih delov.
- Na aparat ne postavljajte posod s tekočinami in ne puščajte na njem vaz z rožami in drugih posod napolnjenih s tekočinami.
- Ne plezajte in se ne usedajte na aparat, ne naslanjajte se ob vrata aparata in se na njega ne obešajte ter ne dovolite, da bi le-to delali otroci.

☞ ČE JE APARAT V OKVARI IN GA NI MOGOČE POPRAVITI GLEDE NA NAVEDENA PRIPOROČILA, GA IZKLJUČITE IZ OMREŽJA, ODPRITE VRATA IN POKLIČITE STROKOVNJAKA ZA SERVIS. VSE TEHNIČNE IN KONSTRUKCIJSKE NAPAKE LAHKO POPRAVI SAMO SERVISNI ZASTOPNIK.

INFORMACIJE O ZAŠČITI ŽIVLJENJSKEGA OKOLJA

Ta simbol pomeni, da ko aparat ni več uporaben, se ne sme odstraniti skupaj z drugimi zbirnimi komunalnimi odpadki. Mora se izročiti in odstraniti samostojno, tj. v zabojnike, ki so posebej označeni s tem simbolom, v zbiralnicah za kosovne odpadke.

Popolne informacije o mestih, kamor lahko varno pripeljete stare aparate, boste dobili v lokalnih uradih, trgovini, kjer ste kupili aparat ali od zastopnikov proizvajalca.

Če ste se odločili aparat popolnoma odstraniti, onemogočite njegovo uporabo, da se boste izognili nesrečam. Iz omrežne vtičnice izvlecite vtikalo in nato odrežite električni kabel. Odtrgajte tesnilo. Če je na vratih naištalirana ključavnica, jo zlomite. **OPOZORILO! Aparat ne demontirajte sami. Odpeljite ga v središče za reciklažo.**

SLO

SPLOŠNE INFORMACIJE

Ta aparat - hladilnik (v nadaljevanju aparat). Prostor hladilnika je namenjen za shranjevanje svežih živil.
APARAT JE EKOLOŠKO NEOPOREČEN, NE VSEBUJE NOBENIH MATERIALOV, KI BI POŠKODOVALI OZONSKO PLAST: za hladilno sredstvo se uporablja R600a, za penilo k izolaciji se uporablja C_5H_{10} ciklopentan.
PROIZVAJALEC ZAGOTAVLJA ZANESLJIVO DELOVANJE APARATA PRI RELATIVNI VLAGI ZRAKA, KI NE PRESEGA 70% IN TEMPERATURAH OKOLJA:
OD +16°C DO +32°C (klimatski razred **N**)
OD +16°C DO +43°C (klimatski razred **T**)

Identifikacijska oznaka modela	**KT 2670 / KT 2675**
Skupna bruto prostornina, l	270
Uporabna prostornina hladilnika, l	267
Realna poraba energije je odvisna od načina uporabe in namestitve aparata	
Energijski razred	A++
Poraba energije: kWh/ 24 ur kWh/ leto	0,285 104
Klimatski razred	N-T
Mere skupaj v cm	145 x 60 x 65
Hrup (dB (A) re pW)	41

OPOMBA. Proizvajalec si izključuje pravico do izvedbe sprememb tehničnih parametrov in specifikacij v prihodnosti.

OPIS APARAT, OSNOVNI SESTAVNI DELI (GLEJ SLIKO 1)

1 Koleščk termostata
2 Stikalo za notranjo osvetlitev
3 Polica z nastavljivo višino
4 Čistilec kanala za odvajanje vode nastale zaradi taljenja
5 Steklena polica
6 Predala za sadje in zelenjavo
7 Vratne poličke z nastavljivo višino
8 Polička za jajca
9 Kondenzator
10 Odcejalna posoda
11 Kompresor

PRIPRAVA APARATA ZA DELOVANJE

Priporočamo vam, da aparat pripravite za delovanje s pomočnikom.
- Odstranite embalažni material. Hladilnik dvignite iz temelja z penastega poliestra.
- Odtrgajte lepilne trakove.
- Pri nameščanju na želen prostor se bo hladilnik dosti lažje prenašal, če ga spredaj malo dvignete in nagnete nazaj, da se bo lahko peljal po koleščkih.
- Iz polic (**glej sliko 2**) odstranite vse rdeče dele in odstranite oporo iz spodnjega pokrova. Iz vratnih poličk odstranite rdeče lepilne trakove – namenjeni so samo za transport aparata.
- Na primeren način odstranite embalažni material.
- Iz vreče vzemite dve opori (**glejte sliko 3**) in ju vložite v vodilni letvi v zgornjem zadnjem delu aparata.

- Če je aparat prinesen iz hladnega okolja (s temperaturo, ki ne presega +12°C), **morate počakati 2 uri, preden ga priključite v omrežje.**
- Aparat se ne sme priključiti v omrežje, **dokler niso odstranjeni vsi embalažni in transportni materiali.**

NAMESTITEV

- Aparat namestite v suh, dobro prezračevan prostor.

☞ **OPOZORILO!** Aparat se ne sme uporabljati v neogrevanem prostoru ali pod nadstreškom. Aparat namestite izven dosega virov toplote, na primer kuhinjskega štedilnika/pečice, radiatorjev ali direktne sončne svetlobe.

☞ **OPOZORILO!** Aparat se ne sme dotikati nobene grelne, plinske ali vodne cevi in drugih električnih aparatov.

- Ne prekrivajte prezračevalnih odprtin na zgornji strani aparata – okrog aparata mora biti dobro kroženje zraka. Med zgornjo stranjo aparata in kakršnim koli event. pohištvom na njim mora biti vsaj 10 cm razmik (**glej sliko 4**). Če ta zahteva ni izpolnjena, bo imel aparat večjo porabo električne energije in kompresor bi se lahko pregrel.
- Če je aparat nameščen v kotu, mora biti med njegovo omaro in steno vsaj 60 mm razmik (**glej sliko 5**).
- Aparat mora stati na ravni površini. Če je potrebno, uredite višino aparata tako, da nastavite izravnalne noge; z vrtenjem na desno povišate sprednjo stran aparata, z vrtenjem na levo pa jo znižate. Če je aparat nagnjen malo nazaj, se vrata sama zaprejo.

REGULACIJA TEMPERATURE

Temperatura v prostoru hladilnika se regulira z vrtenjem koleščka termostata **1** (**slika 1**) na eno ali drugo stran. Na številkah poleg koleščka termostata je prikazana temperatura.

Temperatura se regulira na lestvici s sedmimi številkami.
0 = kompresor je izključen **OPOZORILO! Električni tok ni izključen.**
1 = najvišja temperatura (najnižje hlajenje)
2 = najnižja temperatura (najvišje hlajenje)
Če so živila v prostoru hladilnika premrzla, nastavite kolešček termostata na **1, 2** ali **3**. Če pa so živila v prostoru hladilnika premalo hlajena, nastavite kolešček termostata na **4, 5** ali **6**. Aparat nastavite na želeno temperaturo, glede na lastne potrebe.

☞ TEMPERATURA V PROSTORU HLADILNIKA SE LAHKO RAZLIKUJE GLEDE NA TEMPERATURO OKOLJA, KOLIČINE ŽIVIL, TEMPERATURE ŽIVIL IN POGOSTOSTI ODPIRANJA TER ZAPIRANJA VRATA APARATA. Zato priporočamo:

- aparat namestite stran od vira toplote;
- hrana, ki jo daste v aparat, ne sme biti višja kot pa je sobna temperatura;
- vrata aparata ne smejo biti odprta;
- vrata aparata ne smejo biti odprta dalj;
- kot pa je to nujno potrebno za manipuliranje z živili ven in notri.

☞ ČE JE V PROSTORU HLADNO, HLADILNIK MANJ HLADI. Temperatura v aparatu se lahko namreč poveča. S pomočjo koleščka termostata nastavite nižjo temperaturo.

SHRANJEVANJE ŽIVIL V HLADILNIKU. Hladilnik je namenjen za kratkoročno shranjevanje svežih živil. Natančno sledite življenjski dobi živil, ki jo je proizvajalec označil na embalažah izdelkov.

ODMRZOVANJE HLADILNIKA

Hladilnik se odmrzuje samodejno. Kapljice ledu, ki nastanejo na zadnji steni prostora hladilnika, se med nedejavnostjo kompresorja talijo in voda iz njih odteka skozi odtočni kanal v posodo na zgornji strani kompresorja (**glej sliko 1**), kjer nato izpari.

ČIŠČENJE IN VZDRŽEVANJE

APARAT REDNO ČISTITI.

Zapomnite si, da morate pred čiščenjem zadnjega dela omare izključiti aparat iz omrežja tako, da iz omrežne vtičnice izvlečete vtikalo.

- Varujte notranje površine in plastične dele aparata pred maščobami, kislinami in omakami. V primeru slučajnega razlitja prizadeto mesto takoj očistite s toplo milno vodo ali pa z detergentom za pranje posode. Obrišite do suha.

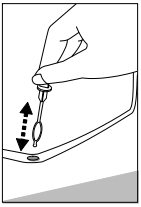

- Očistite notranje površine aparata s toplo milno vodo. Prav tako lahko uporabite detergent za pranje posode. Obrišite notranje in zunanje površine.
- Redno čistite hermetično tesnila na vratih. Obrišite jih do suha.
- Redno umivajte poličke in druge pritikline.
- ◀ S SPECIALNIM ENONAMENSKIM ČISTILNIM ORODJEM REDNO ČISTITE PROSTOR KANALA ZA ODVAJANJE VODE NASTALE ZARADI TALJENJA (**glej sliko 1**).
- Vsaj enkrat letno obrišite prah z zadnje strani omare aparata in kompresorja. Za čiščenje lahko uporabite mehko krtačo, elektrostatično krpo ali pa sesalec ▶

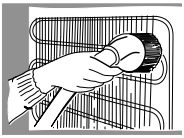

- NE UPORABLJAJTE čistilnih sredstev, ki vsebujejo brusilne delce, kislino, alkohol ali bencin za čiščenje notranjih in zunanjih površin aparata.
- NE UPORABLJAJTE čistilnih snovi ali gob z hrapavo površino, namenjenih za drgnjenje.

PRAKTIČNI NASVETI IN OPOMBE

- V hladilnik ne dajajte banan – to sadje je občutljivo na mraz.
- Kakršna koli močna aromatska živila (npr. sveže ribe, gosja pašteta in siri) shranjujte v hladilniku v tesnilni posodi.
- ČE JE APARAT DALJŠI ČAS IZKLJUČEN, PUSTITE VRATA ODPRTA.

☞ **Opombe glede hrupa aparata med delovanjem.** Ko aparat deluje in gre skozi različne cikluse zamrzovanja, bo oddajal različne zvoke. Gre za normalen pojav in le-to ni znamenje okvare.

Hladilo med pretokom skozi hladilni sistem oddaja zvoke podobne žuborenju, grgljanju ali šumenju. Pri prižiganju kompresorja je lahko kratkoročno slišati močnejše zvoke, na primer udarjanje ali klikanje.

OBRATOVALNE TEŽAVE IN REŠEVANJE LE-TEH (REŠEVANJE TEŽAV)

Kaj storiti, če ...

- **Aparat je priključen v omrežje, a ne dela.** Preverite ali je električna inštalacija v domu brezhibna. Preverite ali je vtikalo pravilno nameščeno v omrežni vtičnici.
- **Zvok je čedalje bolj glasen.** Preverite ali aparat trdno stoji na ravni površini. Če ga želite izravnati, nastavite sprednje noge. Preverite ali se aparat ne dotika pohištva in da se noben del hladilnega sistema na zadnji strani omare ne dotika stene. Aparat potegnite stran od

kakršnegakoli pohištva ali sten. Preverite ali niso razlog za hrup steklenice, konzerve ali posode v aparatu, ki se med seboj dotikajo.

- **Na dnu prostora hladilnika je voda.** Preverite ali ni zamašen kanal za odvajanje vode nastale zaradi taljenja. Očistite ga s specialnim čistilnim orodjem namenjen samo temu namenu.
- **Na policah iz kaljenega stekla je voda.** Živila ali posode v prostoru hladilnika se dotikajo zadnje stene. Ne pustite, da bi se živila ali posode dotikali zadnje stene.
- **Pod aparatom je voda.** Posoda za zbiranje vode nastale zaradi taljenja je zdrsela iz kompresorja. Položite jo na kompresor.
- **Pri odpiranju vrat aparata se trga gumasto tesnilo.** Tesnilo je umazano z lepljivimi živili (z maščobo, s sirupi). Očistite tesnilo in primerno zarezo s toplo milno vodo ali z detergentom za posodo in ga do suha obrišite. Gumasto tesnilo nato namestite na svoje mesto.
- **Visoka temperatura v hladilniku, kratki premori med zagonom kompresorja.** Prepričajte se, ali se vrata aparata tesno zapirajo, ali niso bila le-ta med odpiranjem in zapiranjem odprta predolgo, kot pa je bilo potrebno in ali niste v aparat dali prevelike količine tople hrane.
- **Na zgornji strani aparat prihaja do kondenzacije.** Relativna vlaga zraka v prostoru znaša več kot 70%. Prezračite prostor, kjer se nahaja aparat in če je le mogoče, odstraniti vzrok vlage.

GARANCIJSKI SERVIS

ČE JE NA VAŠEM APARATU OKAVARA, PREIZKUSITE ALI LAHKO VZROK ODSTRANITE Z LASTNIMI MOČMI. Če težave ne morete rešiti sami, kontaktirajte, preko telefona ali pa pisno, naše najbližje servisno zastopstvo za vaš hladilnik. V stiku je nujno potrebno navesti tip hladilnika. Te podatke boste našli na tipski tablici, ki je nalepljena na steni prostora hladilnika, blizu predalov za sadje in zelenjavo.

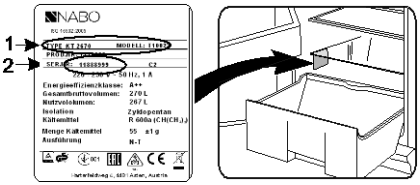

PREVOZ

PROIZVAJALEC NE NOSI NOBENE ODGOVORNOSTI ZA POŠKODBE APARATA, DO KATERIH BI PRIŠLO ZARADI NEUPOŠTEVANJA NAPORKOV ZA PREVOZ.

- Aparat se lahko prevaža samo v navpični legi.
- Med prevozom se mora aparat zaščititi pred vremenskimi vplivi (dež, sneg, vlaga).
- Med prevozom mora biti aparat trdno zavarovan na mestu, da se tako v transportnem vozilu prepreči drsenje ali pa kakršni koli udarci.
- **Če aparat med prevozom ni bil v navpični legi, se lahko priključi v omrežje šele po štirih urah. Če temu ni tako, se lahko poškoduje kompresor.**

N00C29NA
2016-01-25